66. Der Strom durch den Widerstand R_6 ist zu berechnen

a) allgemein
b) wertmäßig.

Eine Vereinfachung der Schaltung ist durch Umformung von Spannungsquellen in Stromquellen und Zusammenfassung möglich.

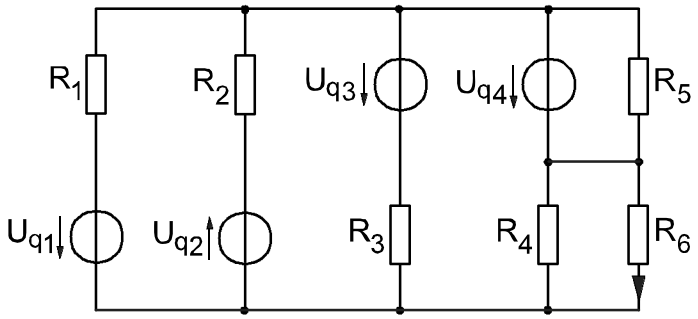

($U_{q1}=U_{q3}=10V$; $U_{q2}=5V$; $U_{q4}=2{,}5V$; $R_1=0{,}5\Omega$; $R_2=R_3=R_4=R_5=R_6=1\Omega$)