56. Man berechne den Strom I_5

a) mit Hilfe der Zweigstromanalyse
b) mit Hilfe der Maschenstromanalyse
c) mit Hilfe der Knotenspannungsanalyse.
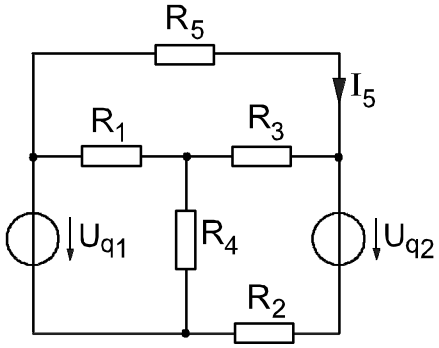
$R_1 = R_5 = 5\Omega$
$R_2 = R_3 = R_4 = 10\Omega$
$U_{q1} = 10V$
$U_{q2} = 2V$